ЗАМЕНА ФИЛЬТРАЦИОННОГО ВКЛАДЫША, УХОД

Часто причиной снижения производительности насоса становится загрязненный фильтрационный вкладыш (2), который необходимо регулярно пропласкивать, сняв корпус фильтра (1). Частота полоскания фильтра зависит от степени загрязненности воды; такие действия необходимо проводить в случае заметного снижения производительности насоса. Для обеспечения долговечной интенсивной биологической фильтрации воды, мы рекомендуем приобрести фильтр для водоемов из нашего предложения (тип **MAXI 2**, **SUPERMAXI**).

Насос приводится в действие герметическим синхронным двигателем, не требующим большого ухода. Если полоскание фильтра не увеличит производительности насоса или после включения насос не стартует, необходимо прочистить камеру ротора. Для этого необходимо снять крышку фильтра (1) с фильтрационными вкладышами (2) или, в случае наружной установки насоса, снять шланг со входного отверстия и открутить зажимное кольцо (3). После этого снять крышку входного отверстия (4). Чтобы правильно это выполнить, рекомендуется вкрутить патрубок (9) в резьбу крышки входа (4) и использовать его в качестве рукоятки. После этого следует вынуть ротор (10). Обращаем ваше внимание на то, что внутри ротора находится очень сильный магнит, поэтому во время изъятия, переноса и повторного монтажа ротора необходимо соблюдать осторожность. Ротор лучше всего вынимать щипцами. Также необходимо вынуть ось (12) вместе с гнездом оси (14) и керамические подкладки (11). После этого следует осторожно прочистить ротор, крышку входного отверстия (4), уплотнитель (5), камеру ротора вместе с гнездом ротора в корпусе (7), и после этого собрать насос. При этом рекомендуется соблюдать следующую последовательность действий, облегчающую удобный и простой монтаж:

- на один конец оси наложить гнездо оси (14), подкладку (11) и вложить в корпус (7),
- придерживая щипцами турбину ротора, осторожно наложить ротор на ось (примечание: двигатель притягивает магнит в середину с большой силой), обращая внимание на то, чтобы не повредить подкладки (11),
- наложить очищенный уплотнитель (5) на крышку входа (4),
- другое гнездо оси (14) вместе с керамической подкладкой (11) наложить на другой конец оси (12),
- наложить крышку входа (4), обращая внимание на то, чтобы гнездо оси (14) вошло в предназначенное для него место,
- закрепить зажимным кольцом (3),
- вставить фильтрационный вкладыш (2) и крышку фильтра (1).

Ротор должен вращаться без механического упора (будет чувствоваться только притяжение магнита).

Такие действия необходимо повторять не реже одного раза в месяц.

ГАРАНТИЙНЫЕ УСЛОВИЯ

Изготовитель предоставляет гарантию на срок 24 месяцев, считая от даты продажи. Гарантия распространяется на повреждения, возникшие по вине изготовителя, т.е. дефекты материалов или ошибки при монтаже. Гарантия не распространяется на повреждения, возникшие из-за неправильной эксплуатации устройства или использования не по назначению.

Внимание! Любые попытки внесения конструкционных изменений или разборка устройства, выходящие за пределы его нормальной эксплуатации или ухода, влекут за собой потерю гарантии!

В случае обнаружения неправильной работы устройства, необходимо выслать его вместе с заполненным продавцом гарантийным талоном по адресу изготовителя или дистрибьютора. Условием принятия гарантии является соответствие даты изготовления, указанной на продукте, дате, указанной на гарантийном талоне. Настоящие гарантийные условия не исключают, не ограничивают и не приостанавливают прав покупателя, вытекающих из несоответствия товара условиям договора. Гарантия ограничена восстановлением или заменой устройства. Не обеспечивает последствий потери или уничтожения, каких-либо других элементов".

Пункты приема на гарантийный ремонт:
г. Москва,ул. Красноборатырская д.75 (Зоомагазин),
тел.8(495) 9712987
г. Санкт-Петербург, ул.Ломаная, 11; 196084, тел. 8(812)3881221
г.Уфа, ул.Цюрупа 75, 450000 (Зоосалон «Ветна») тел. 89173571445
E-mail: Aquael-service@ya.ru
ICQ:568674786

ДЕМОНТАЖ И ЛИКВИДАЦИЯ

Использованное электрическое и электронное бытовое оборудование нельзя выбрасывать в мусорные ящики. Селекция, сбор и надлежащая утилизация отходов такого типа оберегает ценные ресурсы окружающей среды. Пользователь несет ответственность за доставку использованного оборудования в специализированный пункт сбора, где его примут бесплатно. Информацию о таких пунктах можно получить в пункте продажи или сервисном пункте изготовителя.

ES

LA INSTRUCCIÓN DE USO

DESTINACIÓN Y CARACTERISTICA

Las bombas de fuente **PFN 7500** y **PFN 10000** están destinadas para bombear y filtar el agua en las fuentes, cascadas, ojos de agua, estanques de jardin y piscinas de jardin. Pueden ser utilizados también pe. en jardinería, en casas y gravnjas, cría de los peces y otros animales, en construcción. Las bombas son resistentes al agua del mar. El eje ceramico y rodamientos de rodete practicamente no se desusan y aseguran la vida larga de la bomba. La bomba puede estar completamente sumergida en un recipiente de agua ó puede quedar fuera del recipiente. En caso de condiciones inusuales de uso (pe. el rodete parado por la contaminación, la entrada ó salida está tapada, el trabajo en seco) el interruptor termico instalado en la bomba la descontecta de la red electrica hasta que se enfrie. Su conección sea automatica.

Las bombas son proyectadas para que sean eficaces en su funcionamiento y faciles de uso.

LAS CONDICIONES DE SEGURIDAD DEL USO

Las condiciones de seguridad El aparato que han elegido ha sido diseñado de acuerdo a las normas de seguridad vigentes de la Unión Europea. Para un largo y seguro uso del aparato les pedimos que lean atentamente las siguientes condiciones de seguridad: El aparato está adaptado para el trabajo en recipientes cerrados y solamente de acuerdo a su destinación. El calentador debe estar conectado a la red de corriente eléctrica de una tensión nominal señalada en el calentador. No se debe encender el calentador fuera del agua. No se debe usar un calentador deteriorado o un calentador con el cable deteriorado. El estado del cable se debe comprobar siempre antes de ponerlo en marcha. El cable conector no se debe reparar ni reponer, como tampoco se debe instalar en él ningún tipo de elemento adicional. En caso del deterioro del cable el calentador no se debe seguir usando de ningún modo. La máxima profundidad de sumergimiento está señalada en los datos técnicos. Antes de poner la mano en el agua hay que desconectar de la red de corriente eléctrica todos los aparatos que se encuentran en el recipiente. Después de sacar el calentador del agua esperar unos minutos para que se enfrie. El presente aparato no está destinado para el uso de las personas (en ello niños) con capacidad física o psíquica limitada, con los sentidos limitados, o las personas que no tienen experiencia o conocimiento del aparato, a no ser que estén bajo supervisión o actúen conforme las instrucciones de uso del aparato, entregadas por la persona responsable de la seguridad. Se ha de vigilar que los niños no jueguen con el aparato.

Este equipo no está diseñado para ser usado por personas (incluyendo niños) con discapacidades físicas, sensoriales, mentales, ni por las personas que carezcan de la experiencia o de conocimientos de uso del equipo, con excepción del uso bajo supervisión de los responsables por su seguridad o según las instrucciones de éstos. ¡Prestar atención a los niños, no deben jugar con este equipo!

EL MONTAJE, PUESTA EN MARCHA Y REGULACIÓN

La bomba se puede sumergir completamente en el fondo del recipiente (Dib. 3) o quedar fuera del recipiente (Dib. 4). La profundidad maxima de la inmersión es de 3 m.

La base (6) puede estar directamente en el suelo o se puede fijar con los tornillos a una base estable. Si el suelo esta de lodo la bomba no puede estar directamente en el suelo. Su movimiento rotativo de 90° de la base (6) permite un montaje comodo de la bomba en cuatro direciones y despegarla facilmente de la base. ¡No se puede utilizar la bomba sin filtro! A la salida de la bomba – despues de desternillar el tubo (9) con la junta puesta (8) – se puede conectar una manguera adecuada (1). En caso de formar una fuente – en vez del tubo – hay que atornillar el separador (15), poner el tubo telescopio (16) y la parte salpicadura (17) (dib. 2). El separador (15) es un elemento útil de regulación. El separador permite dirigir el agua al fuente o a la salida de lado donde se puede conectar la manguera adecuada (1). Las flechas en el dial de separador muestran la dirección principal de agua. El agua bombeada – en las posiciones intermediaries del dial – se puede distribuir en dos direcciones lo que nos permite suministrar la fuente y la cascada en el mismo tiempo. Con el dial de separador se puede regular en amplia gama la porción entre las dos salidas. Con el tubo telescopio (16) se puede poner la parte salpicadura (17) en el nivel adecuado. Para ampliar las posibilidades de la fuente le recomendamos comprar – como el equipo adicional – la cabeza **KR-MAX** le da una fuente en forma de "hongo de agua". Por atornillar y desatornillar la boquilla se puede regular el tamaño del "hongo".

En caso de bomba puesta fuera del recipiente (dib. 4) hay que sacar la tapa del filtro (1) y el cartucho de filtración (2) y atornillar el tubo (6) con la junta puesta (8) en el tubo de salida (4). La bomba no aspira el agua por si sola, por tal motivo en caso de poner la bomba fuera del recipiente hay que ponerla debajo del nivel minimal de agua, y antes de poner en marcha hay que llenar de agua la manguera aspirante y de salida y tomar cuidado de que la bomba no trabaja en seco. Hay que poner mucho empeño para que a la entrada de la bomba no entren los elementos ajenos que pueden tapar, parar y dañar el rodete.

EL CAMBIO DE CARTUCHO DE FILTRACCIÓN, LA CONSERVACIÓN

La causa principal de que baja la eficiencia de la bomba es el cartucho de filtracción (2) contaminado, que hay que limiparlo de manera regular, sacando la tapa del filtro (1). La frecuencia de limpiar el filtro depende del nivel de contaminación de agua y está actividad hay que realizar al notar de que baja significamente la eficiencia de la bomba. Para asegurar la filtración continua y intensiva le recomendamos comprar el filtro de estanque de nuestra oferta (tipo **MAXI2**, **SUPERMAXI**).

La bomba es impulsada por un motor impermeable y sincrónico que no necesita mucho mantenimiento. En caso de que la limpieza del filtro no mejora la eficiencia de la bomba ó la bomba despúes de conectar no empieza a funccionar hay que limpiar la camara de rodete. Por esto hay que sacar la tapa del filtro (1) junto con el cartucho de filtración (2) ó – cuando la bomba esta puesta por afuera) – hay que sacar la manguera de la entrada y desatornillar la abrazadera (3). Despues hay que sacar la tapa de entrada (4). Para hacerlo facilmente se recomienda atornillar el tubo (9) en la rosca de la tapa de salida (4) y utilizarlo como asidero. Ahora sacar el rodete (10). Nota que dentro del rodete se encuentra un imán muy fuerte, le pedimos que sacando, poniendo afuera y instalando lo de nuevo que lo hagan con un cuidado debido. El rodete se puede sacar con las pinzas lo que es lo más comodo. Hay que sacar también el eje (12) junto con la plaza de eje (14) y las arandelas ceramicas (11). Despues hay que limpiar el rodete con cuidado, la tapa de salida (4) y la junta (5), la camara de rodete junto con el asiento del rodete en el tronco (7) y reunir la bomba de nuevo. Se recomienda proceder en el siguiente orden lo que le permite reunir todo en una manera comoda y fácil:

- a un lado de eje poner la plaza de eje (14) y la arandela (11) y poner en el tronco (7),
- tomando en las pinzas la turbina de rodete, poner con cuidado el rodete al eje (atención: el motor atrae el imán hacia dentro con mucha fuerza), teniendo cuidado para no destraer la arandela (11),
- poner la junta limpiada (5) a la tapa de salida (4),
- el otro plazo de eje (14) junto con la arandela ceramica (11) poner en el otro lado de eje (12),
- poner la tapa de salida (4), teniendo cuidado que la plaza de eje (14) entre a su lugar debido,
- asegurar con la abrazadera (3),
- poner el cartucho de filtración (2) y la tapa de filtro (1).

El rodete debía rodear sin resistencias mecanicas (solo se puede notar que el imán atraiendo)

Hay que repetir esta actitudo no menos que una vez por el mes.

LAS CONDICIONES DE GARANTIA

El productor concede una garantía por el período de 24 meses desde le fecha de la compra. La garantía abarca las averías causadas por el productor, es decir defectos del material o de montaje. La garantía no abarca deterioros resultado del uso indebido del aparato o también su uso de forma diferente a la que está destinado. Atención: cualquier intento de transformación o desmontaje del aparato que exceda el uso normal y la conservación del aparato provocan la pérdida de la garantía!

En caso de determinar irregularidades en el funcionamiento del aparato hay que enviarlo junto con la tarjeta de garantía rellenada a la dirección del vendedor o del productor. La condición de aceptar la garantía es la concordancia entre la fecha de la producción impresa en el aparato y la fecha inscrita en la tarjeta de garantía. Estas condiciones no excluyen, limitan ni suspenden los derechos del comprador resultantes de la falta de concordancia del producto con el contrato. Esta garantia tiene validez unicamente si se presenta un comprobante de compra. La garantia se limita unicamente a la reparacion o al reemplazo del aparato y no cubre perdidas ni danos resultantes de los objetos animados o inanimados.

Las presentes estipulaciones no producen exclusión, limitación o suspensión de los derechos del comprador en caso de la no conformidad con el contrato. La garantía limitada cubre solo a la reparación o el reemplazo del equipo. La garantía no cubre los efectos de pérdida o de destrucción de cualquier otro objeto.

EL DESMONTAJE Y LA CASACIÓN

El equipo eléctrico y electrónico desgastado no se debe tirar a la basura. La selección y el reciclaje correcto de estos aparatos ayuda a proteger el medio ambiente. El usuario es responsable de suministrar el aparato desgastado a un punto de recogida, donde será depositado gratuitamente. La información sobre los puntos de recogida se puede obtener de las autoridades locales o en los puntos de venta.

CZ

Návod k obsluze

POUŽITÍ A VLASTNOSTI

Fontánová čerpadla **PFN 7500** a **PFN 10000** jsou určena pro cirkulaci a filtraci vody ve fontánách, kaskádách, zahradních jezírkách a malých plaveckých bazénech. Stejně tak mohou být ale používána i za jiných podmínek, např. v zahradnictví, domácnostech, zemědělství, farmách pro chov zvířat nebo na staveništích. Čerpadla jsou odolná vůči mořské vodě. Keramický hřídel a keramická ložiska rotoru se téměř neopotřebovávají a zaručují dlouhou dobu životnosti. Čerpadla jsou plně ponorná, avšak mohou být umístěna i mimo vodní nádrže. Za mimořádných provozních podmínek (např. je-li rotor zablokovaný nečistotami, je-li vtok nebo výtok ucpaný nebo jestliže čerpadlo pracuje bez vody) odpojí instalovaný teplotní omezovač čerpadlo od el. sítě na tak dlouhou dobu, dokud se neochladí. Opětovné zapnutí je automatické.

Díky konstrukci je čerpadlo výkonné a jeho obsluha je jednoduchá.

BEZPEČNOSTNÍ PŘEDPISY

Vámi zakoupené zařízení bylo vyrobeno v souladu s aktuálními bezpečnostními normami platnými v Evropské unii. Pro dlouhodobé a bezpečné používání se prosím seznamte s níže uvedenými bezpečnostními pokyny.

1. Zařízení se určeno pouze pro používání v uzavřených místnostech a výhradně v souladu s jeho určením.
2. Zařízení může být napájeno výhradně z elektrické sítě s nominálním napětím uvedeném na zařízení.
3. Zařízení ponořené ve vodě nevypínejte z elektrické sítě.
4. Nepoužívejte zařízení je-li poškozené nebo je-li poškozená napájecí šňůra. Stav napájecí šňůry musí být ověřen před každým zapnutím. Napájecí šňůru neopravujte, nevyměňujte a neinstalujte na ni dodatečné díly. V případě poškození napájecí šňůry vyměňte celé zařízení.
5. Maximální hloubka ponoru je uvedena v technických údajích.
6. Před manipulací a vkládáním rukou do vody akvária vypněte z elektrické sítě veškerá zařízení nacházející se v nádrži.
7. Po vytažení zařízení z vody vyčkejte několik minut, dokud nevychladne.

INSTALACE, UVEDENÍ DO PROVOZU A REGULACE

Čerpadlo může být umístěno jako plně ponořené na dně vodní nádrže (obr. 2) nebo může být nainstalováno mimo nádrž (obr. 1). Největší ponorná hloubka činí 3 m. Podstavec čerpadla (6) může být umístěn přímo na dně nebo může být pomocí šroubů upevněn na větší a stabilní podložce. Čerpadlo nepokládejte přímo na dno nádrže, je-li pokryto bahnem. Podstavec (6) lze otáčet vždy o 90°, což umožňuje pohodlné upevnění čerpadla volitelně ve čtyřech směrech a současné i jeho snadné snímání z podstavce.

Čerpadlo nikdy nepoužívejte bez filtru! Na výtok je možné napojit – po upevnění připojovacího kusu (9) vč. těsnění (8) – vhodnou hadici (1"). Má-li být čerpadlo použito pro fontánu, měli byste místo připojovacího kusu našroubovat rozváděcí zařízení (15) a nasunout teleskopickou trubku (16) včetně fondánového nástavce (17) (obr. 2). Rozváděcí zařízení (15) je prvek vhodný pro regulaci. Umožňuje vedení vody k fontáně nebo bočnímu výtoku, na který lze připojit vhodnou hadici (1"). Poloviční šipky na otočné rukojeti rozváděcího zařízení naznačují hlavní směr proudění vody. Je-li rukojeť ve střední poloze, můžete vodu rozvádět do obou směrů, což umožňuje současné napájení fontány a kaskády. Pomocí této rukojeti ve střední poloze lze regulovat proporcionální výtok. Teleskopickou trubkou (16) je možné fontánový nástavec (17) nastavit na vhodnou výšku.

Pro rozšíření možností u fontán doporučujeme zakoupit navíc nástavec KR-MAX (19), který vytvoří krásný tvar vodního hřibu. Velikost „hřibu" lze regulovat otevíráním nebo zavíráním nástavce.

Je-li čerpadlo nainstalováno mimo nádrž (obr. 4), měl by se odstranit kryt filtru (1) a plovák (2) a do závitu víka na vtoku (4) by se měl našroubovat připojovací kus (9) včetně nasazeného těsnění (8). Čerpadlo není samonasávací, proto – při instalaci mimo nádrž – by mělo být osazeno pod nejhlubší možnou hladinou vody a hadice na straně sání a výtlaku by se měly před uvedením do provozu naplnit vodou. Čerpadlo nesmí nikdy pracovat na sucho bez vody. Uvědomte si laskavě také, že do vtoku čerpadla se nesmí dostat žádná cizí tělesa, která by mohla zablokovat nebo poškodit rotor.

VÝMĚNA FILTRAČNÍ PATRONY, ÚDRŽBA

Nejčastější příčinou sníženého výkonu čerpadla (čerpaného množství) je znečištění filtrační patrony (2), kterou je nutné pravidelně proplachovat. Pro tento účel sejměte kryt filtru (1). Četnost proplachování patrony závisí na stupni znečištění vody. Čištění by se mělo provádět vždy, je-li patrné snížení čerpacího výkonu. Aby filtrace probíhala trvale a intenzivně, doporučujeme zakoupení filtru pro zahradní rybníčky z naší nabídky (typy MAXI 2, SUPERMAXI).

Čerpadlo je poháněno vodotěsným synchronním motorem s minimálními požadavky na údržbu. Pokud nelze výkon čerpadla zlepšit vyčištěním filtrační patrony, čerpadlo se zastavuje nebo se po zapnutí nespustí, vyčistěte laskavě komoru oběžného kola. Postupujte přitom takto: sejměte kryt filtru (1) vč. filtrační patrony (2) – v případě instalace čerpadla mimo nádrž – odpojteací hadici od vtoku, odšroubujte pojistný kroužek (3) a vyjměte poklop na vtoku (4). Aby byla manipulace snadnější, doporučujeme nejprve zašroubovat připojovací kus (9) do závitu poklopu na vtoku (4) a použít ho jako madlo. Pak můžete vyjmout rotor (10). Uvědomte si přitom laskavě, že uvnitř rotoru je umístěn velmi silný magnet. Při vyjímání, odkládání a opětovném osazování zacházejte s tímto zařízením mimořádně opatrně. Rotor lze pohodlně vyjmout pomocí kleští. Současně byste měli vyjmout i osu (12) vč. sedel (14) a keramických šestihranných podložek (11). Pak můžete rotor, poklop (4) a těsnění (5), komoru oběžného kola v tělese čerpadla (7) a skříň rotoru opatrně vyčistit. Opětovnou pohodlnou a jednoduchou montáž proveďděte v opačném pořadí úkonů takto:

- Na konec osy nasaďte sedlo (14), vložte do něj šestihrannou podložku (11) a společně zasuňte na určené místo v tělese (7).
- Oběžné kolo rotoru uchopte kleštěmi, rotor spusťte opatrně na hřídel (pozor: motor vtahuje magnet dovnitř velkou silou) tak, abyste nepoškodili podložku (11).
- Vyčištěné těsnění (5) nasaďte na poklop na vtoku (4).
- Na druhý konec osy (12) nasaďte druhé sedlo (14) včetně keramické podložky.
- Nyní zasuňte poklop na vtoku (4) na jeho místo a zasuňte sedlo (14) do určeného otvoru.
- Poklop zabezpečte pojistným kroužkem (3).
- Nasaďte kryt filtru (1) včetně plovákové vložky (2).

Rotor by se měl nechat otáčet bez jakéhokoli mechanického odporu (citelná je pouze tažná síla magnetu). Uvedenou činnost byste měli provádět nejméně jednou za měsíc.

DEMONTÁŽ A LIKVIDACE

Opotřebované elektrické a elektronické zařízení nelze vyhazovat do komunálního odpadu. Třídění a řádné zneškodňování tohoto typu odpadů přispívá k ochraně životního prostředí. Uživatel je povinen předat použité zařízení do specializované sběrny, kde bude přijato zdarma. Informace o těchto sběrnách získáte na místním obecním úřadě nebo ve sběrné surovin. .

ZÁRUČNÍ PODMÍNKY

Výrobce poskytuje záruku na dobu 24 měsíců ode dne zakoupení. Záruka zahrnuje výhradně poškození vzniklá vinou výrobce, tj. materiálové nebo montážní vady, nevztahuje se na poškození vzniklá vinou uživatele v důsledku nesprávného používání v rozporu s určením zařízení. Upozornění. Jakékoliv přestavby nebo demontáž zařízení mimo běžné používání a údržbu mají za následek ztrátu záruky!

V případě zjištění chybné funkce zařízení zašlete spolu s vyplněným záručním listem na adresu prodejce nebo výrobce. Podmínkou pro uznání záruky je shoda data výroby uvedeného na výrobku s datem uvedeným na záručním listu. Tyto podmínky nevylučují, neomezují ani nepodmiňují oprávnění kupujícího v případě rozdílnosti mezi zbožím a smlouvou.

HU

RENDELTETÉS ÉS TULAJDONSÁGOK

A PFN 7500 és PFN 10000 típusú szökőkútszivattyúk a víz szivattyúzására és szűrésére szolgálnak szökőkutakban, vízcsorgókban, kerti tavakban vagy házi úszómedencékben - pancsolókban. De ugyancsak hasznosak lehetnek különféle körülmények között, pl. a kertápolásban, falusi gazdaságokban, a háziállatok gondozásában, haltenyésztő telepeken, építkezéseken stb. A szivattyúk tengervízhez is használhatók. A keramikus tengely és a forgórész keramikus csapágyazása gyakorlatilag elnyűhetetlen, ezért a szivattyú igen hosszú ideig lesz használható. Teljes egészében víz alá meríthető, de felállítható a víztartályon kívül is. Rendkívüli – nem normális – körülmények között (pl. a szennyezés által leblokkolt forgórész, eldugult bemenet vagy kimenet, száraz üzem) a szivattyúban levő termikus kioldó lekapcsolja a szivattyút a villamos hálózatról, amíg le nem hűl. Ezt követően a szivattyú önműködően bekapcsolódik.

Működése igen hatékony, a kezelése egyszerű.

A BIZTONSÁGOS HASZNÁLAT FELTÉTELEI

Az Ön által megvásárolt berendezés az Európai Unió területén jelenleg érvényes biztonsági szabványok követelményeinek megfelelően készült. A tartós és biztonságos használata érdekében kérjük, ismerkedjen meg az alábbi biztonsági feltételekkel:

1. A berendezés csak a rajta feltüntetett névleges feszültségű elektromos hálózatról üzemeltethető.
2. Amikor a berendezés nincs vízbe merítve, nem szabad rácsatlakoztatni az elektromos hálózatra.
3. Meghibásodott berendezést, vagy olyant, amelynek a csatlakozó vezetéke megsérült, használni nem szabad. Minden üzembehelyezés előtt kérjük ellenőrizze a csatlakozó vezeték állapotát. A csatlakozó vezetéket sem javítani, sem kicserélni nem szabad, és rá semmilyen pótlólagos szerelvényt sem szabad felszerelni. A vezeték megsérülése esetén az egész berendezés kicserélendő.
4. A megengedett bemerítési mélységet a műszaki adatok között adtuk meg.
5. Mielőtt kezével a vízbe nyúlna, kérjük válassza le az akváriumban levő minden berendezést a villamos hálózatról.
6. A berendezést a vízből kivéve, tegye félre néhány percig, teljes lehűlés céljából.
7. Ezt a készüléket nem szánták csökkent fizikai, érzékelési vagy szellemi képességű, illetve tapasztalattal vagy ismerettel nem rendelkező személyek általi használatra (beleértve a gyermekeket is), kivéve, ha egy olyan személy felügyeli vagyy tájékoztatja őket a készülék használatát illetően, aki egyben felelős a biztonságukért is.
8. Gyermekek esetében ajánlatos a felügyelet, azért, hogy biztosítsák, hogy a gyermekek Ne játsszanak a készülékkel.

FELÁLLÍTÁS , ÜZEMBEHELYEZÉS ÉS SZABÁLYOZÁS

A szivattyú teljesen lemeríthető a víztartály fenekére (□. ábra), vagy felállítható a tartályon kívül is (. ábra). A tartályban a szivattyú 3 méter mélységig lemeríthető.

A (6) aljzat közvetlenül a feneken állhat, vagy csavarokkal egy nagyobb, stabil alaphoz rögzíthető. Kérjük, ne állítsa a szivattyút közvetlenül a tartály fenekére, ha ott iszap van. A 90o-onkért elfordítható (6) aljzat lehetővé teszi a szivattyú kényelmes rögzítését négy irányban, és a szivattyú róla könnyen levehető.

Sose használjuk a szivattyút szűrő nélkül! A szivattyú kiömlő csonkjára – a (8) tömítéssel ellátott (9) csatlakozó becsavarása után - megfelelő (1") tömlő csatlakoztatható. Szökőkút létesítésekor – a csatlakozó helyett – a (15) elosztót kell becsavarni, amire ráhelyezhető a (16) teleszkóp cső és a (17) szórófej (. ábra). A (15) elosztó a szabályozás fontos eleme. Lehetővé teszi a víznek a szökőkúthoz, vagy az oldalsó kimenethez való irányítását, amelyre megfelelő (1") tömlő csatlakoztatható. Az elosztó forgatható fogantyúján levő nyílak a víz fő irányát mutják. A szivattyúzott vízet – e forgó fogantyú közbülső helyzeteiben – ketté lehet osztani a két kimenet között, ami lehetővé teszi egy szökőkút és egy vízesés egyidejű táplálását. Az elosztó forgó fogantyúja segítségével széles határok között szabályozható e két kimeneten kiáramló víz mennyiségének aránya. A (16) teleszkóp cső segítségével a (17) szórófej a kívánt magasságba állítható.

A szökőkút lehetőségeinek kibővítése céljából ajánljuk, vásároljon – kiegészítő szerelvényként – egy KR-MAX típusú gomba szórófejet, mellyel a szökőkút alakja egy szép vízi „gomba" lesz. E szórófej belső elemének be- vagy kicsavarása révén a „gomba" nagysága szabályozható.

Ha a szivattyút a tartályon kívül kívánja felállítani (□. ábra), kérjük távolítsa el az (1) szűrőburkolatot és a (2) szűrőbetétet, és a (4) szívócsonk fedél központi menetébe csavarja be a (8) tömítéssel ellátott második (9) csatlakozót. A szivattyú nem önfelszívó, ezért ilyen, tartályon kívüli felállítás esetén a minimális vízszint alatt kell elhelyezni, és üzembe helyezés előtt a szívó- és nyomóoldali tömlőt fel kell tölteni vízzel. Figyelni kell arra, hogy szivattyú ne járjon szárazon, víz nélkül. Kérjük gondoskodjék arról, hogy a szivattyú bemenetéhez ne kerüljön idegen test, amely azt eldugíthatja, vagy leblokkolhatja és károsíthatja a forgórészt.

SZŰRŐBETÉT CSERE , KARBANTARTÁS

A szivattyú teljesítményének csökkenését leggyakrabban a (2) szűrőbetét elszennyeződése okozza, melyet rendszeresen ki kell öblíteni, az (1) szűrőburkolat levétele után. Az öblítés gyakorisága attól függ, mennyire szennyezett a víz, és akkor kell elvégezni, ha észrevehetően lecsökkent a szivattyú teljesítménye. Egy hosszantartó gondmentes intenzív szűrés biztosítása céljából ajánljuk, vásároljon a szivattyúhoz egy tavi szűrőt (ilyen szűrőtípusunk a SUPERMAXI).

A szivattyút vízhatlan szinkronmotor hajtja, melynek karbantartása nem nagy gond. Néhány hetenként, vagy amikor a szivacs kitisztításával a szivattyú teljesítménye nem áll helyre, vagy pedig a szivattyú üzemeltetés közben megáll vagy a bekapcsolást követően nem indul be, ki kell tisztítani a forgórész-kamrát. E célból a következők szerint járjunk el : vegyük le az (1) szűrőburkolatot a (2) szűrőbetéttel együtt, vagy – a szivattyú tartályon kívüli felállítása esetén – távolítsuk el a szívóoldali tömlőt. Ezután sorjában csavarjuk ki a (3) záró gyűrűt, vegyük le a (4) szívócsonk fedelet. Ehhez érdemes a (9) csatlakozót becsavarni a (4) szívócsonk fedél menetébe, és fogantyúként használni. Ekkor kivehető a (10) forgórész.

Felhívjuk a figyelmét arra, hogy a forgórész belsejében egy igen erős mágnes van, amellyel illik – mind a kivételnél, letételnél, vagy amikor visszateszi a helyére – tisztelettel és óvatosséggal eljárni. A forgórészt legkényelmesebben egy laposfogó segítségével lehet kivenni. Ki kell venni a (12) tengelyt, a (14) tengelyfészket és a (11) keramikus alátéteket is.

Ezután óvatosan tisztítsuk meg a forgórészt, a (4) szívócsonk fedelet és az (5) tömítőgyűrűt, a (7) szivattyútestben a forgórész kamrát a forgórész fészkével együtt, és fordított sorrendben szereljük össze a szivattyút. Ehhez ajánljuk, járjon el a következő sorrend szerint, amellyel a szivattyú könnyen és kényelmesen összeszerelhető:

• a tengely egyik végére helyezze fel az egyik (14) tengelyfészket és az egyik (11) alátétet, és dugja be a helyére a (7) szivattyútestben,

• a forgórész lapátkerekét laposfogóval tartva, óvatosan engedje rá a forgórészt a tengelyre (figyelem: a motor nagy erővel igyekszik berántani a mágnest), vigyázva arra is, hogy a hirtelen berántással ne zúzzuk szét a (11) alátétet,

• helyezze fel a (4) szívócsonk fedélre a megtisztított (5) tömítőgyűrűt,

• a másik (14) tengelyfészket a (11) keramikus alátéttel együtt dugja helyezze rá a (12) tengely másik végére,

• helyezze be a (4) szívócsonk fedelet, figyelve arra, hogy a (14) tengelyfészek becsússzon a rendeltetés szerinti furatba,

• biztosítsa le a (3) záró gyűrűvel,

• tegye fel a (2) szűrő betétet és az (1) szűrőburkolatot.

A forgórésznek könnyedén, mechanikai ellenállás nélkül legyen forgathatónak lenni (forgatáskor csupán a mágnes vonzóereje lesz érezhető). Ezt a műveletet legalább havonta egyszer el kell végezni.

Garanciafeltételek

A gyártó a vásárlástól számított 24 hónapos garanciát biztosít. A garancia kiterjed a gyártó hibájából felmerülő meghibásodásokra, azaz a szerelési és anyaghibákra, de nem vonatkozik a felhasználó hibájából keletkezett, a nem megfelelő kezelésből vagy a berendezésnek a rendeltetésétől eltérő más használatából keletkezett meghibásodásokra.

Figyelem: a berendezésen bármilyen változtatás vagy a szétszerelés megkísérlése nem minősül normális használatnak vagy karbantartásnak, és az ilyenek a garancia elvesztését okozzák!

Ha a berendezés működésének helytelenségét észleli, kérjük küldje el a berendezést – az eladó által kitöltött garancialevéllel együtt – a gyártó vagy az eladó címére. A garancia elismerésének feltétele a terméken feltüntetett és a garancialevélre beírt gyártási idők azonossága. Olyan esetben, ha az áru nem felel meg a szerződésnek, a jelen feltételek nem zárják ki, nem korlátozzák és nem függesztik fel a Vevő e tényből adódó jogait.

Kiselejtezés és újrahasznosítás

Az elhasználódott elektromos és elektronikus készülékeket a háztartási szemétbe nem szabad kidobni. Az ilyen típusú hulladékok elkülönített gyűjtése és helyes újrahasznosítása hozzájárul a természetes környezet értékeinek védelméhez. A felhasználó felel az elhasznált készüléknek egy speciális gyűjtőhelyre való elviteléért, ahol azt térítésmentesen átveszik. Az ilyen gyűjtőhelyről információ nyerhető a helyi önkormányzati szerveknél vagy az eladás helyén..

KARTA GWARANCYJNA
GUARANTEE CARD / GARANTIESCHEIN
FICHE DE GARANTIE / CARTA DE GARANTIA
CARTA DE GARANTÍA / SCHEDA DI GARANZIA
GARANCIALEVÉL / ZÁRUČNÍ LIST
ГАРАНТИЙНЫЙ ЛИСТ / ГАРАНЦИОННИ КАРТА
GARANTIBEVIS

Data produkcji / Herstellungsdatum / Date of production

Data produkcji / Date of production / Herstellungsdatum
Date de production / Data di produzione / Data de produção
Fecha de producción / Gyártási idő / Datum výroby
Дата изготовления / Дата на производство / Produktionsdatum

Data sprzedaży / Date of selling / Verkaufsdatum
Az eladás dátuma / Fecha de venta / Datum prodeje
Date de vente / Data di vendita / Data de venda
Дата продажи / Дата на продажба / Försäljningsdatum

Stempel i podpis sprzedawcy / Stamp & signature of seller
Stempel undUnterschrift des Händlers / Cachet et signature du vendur
Timbro e firma del commesso / Az eladó pecsétje és aláírása
Razítko a podpis prodávajícího / Carimbo e assinatura do vendedor
Cuño y firma del vendedor / Штемпель и подпись продавца
Печат и подпис на продавача / Säljarens stämpel och signatur

AQUAEL®

AQUA JET

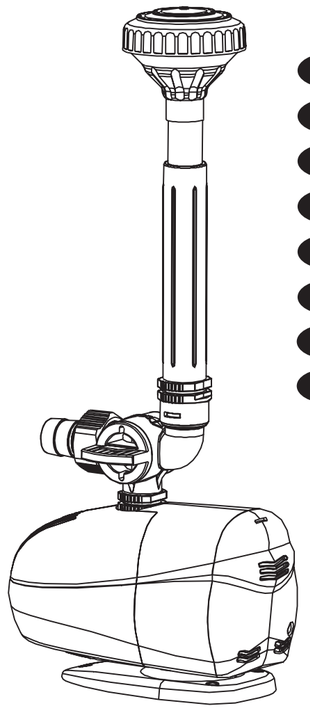

GB
PL
DE
FR
RU
ES
CZ
HU

Typ: **PFN 7500** ☐
PFN 10000 ☐

AB 49

Producent Akcesoriów Akwarystycznych i Fontannowych
Manufacturer of Aquarium & Fountain Accessories
Hersteller von Aquarium- und Fontänenausrüstungen
Fabricant d'aquariums et d'accessoires pour fontaines
Изготовитель аквариумных и фонтанных принадлежностей
02-849 Warszawa, ul. Krasnowolska 50, Poland
www.aquael.com; e-mail: aquael@aquael.com

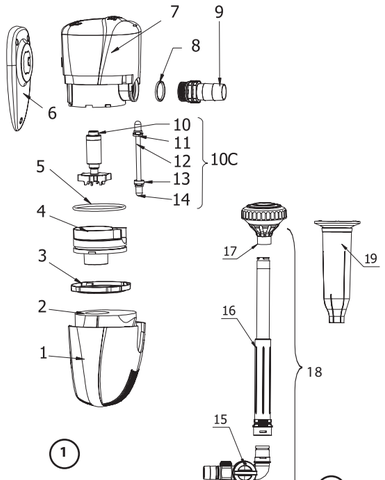

CZĘŚCI ZAMIENNE / SPARE PARTS / ERSATZTEILE / NÁHRADNÍ DÍLY

	7500	10000	
	17905	17906	**Kompletna pompa**
1.	-	-	Pokrywa filtra / Filter cover / Filterabdeckung / kryt filtru
2.	1264	1264	Wkład filtracyjny / Filter cartridge / Filterpatrone / filtrační patrona
3.	-	-	Pierścień zaciskowy / Clamp ring / Verriegelungsring / pojistný kroužek
4.	-	-	Pokrywa wlotu / Inlet cover / Einflußdeckel / poklop na vtoku
5.	1332	1332	Uszczelka / Seal / Dichtung / těsnění
6.	-	-	Podstawka / Base / Pumpenuntersatz / podstavec čerpadla
7.	-	-	Korpus silnika / Engine body / Pumpenkörper / těleso čerpadla
8.	1333	1333	Uszczelka / Seal / Dichtung / těsnění
9.	-	-	Przyłączka / Connection pipe / Anschlußstück / připojovací kus
10.	-	-	Wirnik / Rotor / Rotor / rotor
11.	-	-	Podkładka / Washer / Sechskantscheibe / šestihranná podložka
12.	1334	1334	Oś / Axle / Achse / osa
14.	-	-	Gniazdo osi / Axle seat / Achsensitz / sedlo osy
10C.	1337	1335	**(10,11,12,14)** Wirnik kompletny / Rotor complete / Kompletter Rotor / kompletní rotor
15.	-	-	Rozdzielacz / Distributor / Verteiler / rozváděcí zařízení
16.	-	-	Rura teleskopowa / Telescope pipe / Teleskoprohr / teleskopická trubka
17.	-	-	Końcówka rozpryskująca / Splash ending / Fontänenaufsatz / fontánový nástavec
18.	1522	1522	**KR-MAX** - Dysza fontannowa / Fountain head / Fontänenaufsatz (dodatkowa/ optional/zusätzlich) / souprava rozstřikovacích trysek
19.	1263	1263	**(15,16,17,18)** Zestaw rozpryskowy-komplet / Sprühdüsensatz / fontánový nástavec KR-MAX

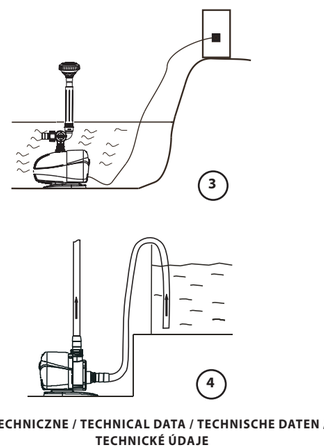

DANE TECHNICZNE / TECHNICAL DATA / TECHNISCHE DATEN / TECHNICKÉ ÚDAJE

		AQUA JET PFN	
		7500	10000
Napięcie / Częstotliwość **Voltage / Frequency** **Spannung / Frequenz** **Napětí / Kmitočet**	**V / Hz**	230/50	
Moc **Wattage** **Nennaufnahme** **Příkon**	**W**	150	160
Max. wydajność **Max Output** **Max. Durchfluß** **Největší čerpané množství**	**l/h**	7000	9000
Max wysokość podnoszenia **Max pumping height** **Max. Förderhöhe** **Největší čerpací výška**	**cm**	400	450
Max głębokość zanurzenia **Max immersion depth** **Max. Versen-kungstiefe** **Max. ponorná hloubka**	**cm**	300	300
Masa **Net weight** **Poids net** **Hmotnost netto**	**g**	4200	4400

PL

INSTRUKCJA OBSŁUGI

PRZEZNACZENIE I WŁAŚCIWOŚCI

Pompy fontannowe **PFN 7500** oraz **PFN 10000** są przeznaczone do pompowania i filtrowania wody w fontannach, kaskadach, oczkach wodnych, stawach ogrodowych i basenach przydomowych. Mogą być one z powodzeniem używane także w innych zastosowaniach, np. w ogrodnictwie, w gospodarstwach domowych i rolnych, w hodowli ryb i innych zwierząt, na budowach itp. Pompy są odporne na morską wodę. Ceramiczna oś i łożyska wirnika praktycznie nie podlegają zużyciu i zapewniają długowieczność pompy. Pompa może być całkowicie zanurzona w zbiorniku wodnym, lub może być postawiona poza zbiornikiem. W przypadku nienormalnych warunków użytkowania (np. zatrzymany wirnik w wyniku zanieczyszczenia, zatkany wlot albo wylot, lub też praca na sucho) zainstalowany w pompie wyłącznik termiczny odłączy ją od sieci elektrycznej, do czasu ostygnięcia. Załączenie nastąpi samoczynnie.
Pompy są tak zaprojektowane, aby były skuteczne w działaniu i łatwe w obsłudze.

WARUNKI BEZPIECZNEGO UŻYTKOWANIA

Zakupione przez Państwa urządzenie zostało wykonane zgodnie z aktualnymi normami bezpieczeństwa obowiązującymi na terenie Unii Europejskiej. Dla jego długotrwałego i bezpiecznego użytkowania prosimy o zapoznanie się z poniższymi warunkami bezpieczeństwa:
1. Urządzenie może być zasilane wyłącznie z sieci elektrycznej o napięciu znamionowym podanym na urządzeniu.
2. Urządzenia znajdującego się poza wodą nie należy włączać do sieci elektrycznej.
3. Nie należy użytkować urządzenia uszkodzonego, ani z uszkodzonym przewodem przyłączeniowym. Stan przewodu przyłączeniowego powinien być sprawdzony przed każdym uruchomieniem. Przewodu przyłączeniowego nie wolno naprawiać, wymieniać ani też instalować na nim innych elementów dodatkowych. W przypadku uszkodzenia przewodu należy wymienić całe urządzenie.
4. Maksymalna głębokość zanurzenia podana jest w danych technicznych.
5. Przed włożeniem ręki do wody zawsze należy odłączyć od zasilania elektrycznego wszystkie urządzenia znajdujące się w zbiorniku.
6. Po wyjęciu urządzenia z wody pozostawić na kilka minut do ostygnięcia.
7. Niniejszy sprzęt nie jest przeznaczony do użytkowania przez osoby (w tym dzieci) o ograniczonej zdolności fizycznej, czuciowej lub psychicznej, lub osoby nie mające doświadczenia lub znajomości sprzętu, chyba że odbywa się to pod nadzorem lub zgodnie z instrukcją użytkowania sprzętu, przekazanej przez osoby odpowiadające za ich bezpieczeństwo. Należy zwracać uwagę na dzieci, aby nie bawiły się sprzętem.

MONTAŻ , URUCHOMIENIE I REGULACJA

Pompę można całkowicie zanurzyć na dnie zbiornika (Rys.3), albo postawić poza zbiornikiem (Rys.4). Maksymalna głębokość zanurzania wynosi 3m.
Podstawka (6) może stać bezpośrednio na podłożu, lub można ją na stałe przymocować wkrętami do stabilnej podstawy. Jeżeli dno jest zamulone pompa nie może stać bezpośrednio na nim. Obrotowa co 90° podstawka (6) umożliwia wygodne zamocowanie pompki w czterech kierunkach, oraz łatwe zdejmowanie pompy z podstawy.
Nie należy używać pompy bez filtra! Do wylotu pompy – po wkręceniu przyłączki (9) wraz z nałożoną uszczelką (8) – można podłączyć odpowiedni wąż (1"). W przypadku tworzenia fontanny – zamiast przyłączki – należy wkręcić rozdzielacz (15), nałożyć rurkę teleskopową (16) i końcówkę rozpryskującą (17) (rys.2). Rozdzielacz (15) jest korzystnym elementem regulacji. Umożliwia on skierowanie wody do fontanny albo do bocznego wylotu, gdzie można podłączyć odpowiedni wąż (1"). Strzałki na pokrętle rozdzielacza pokazują główny kierunek wody. Pompowaną wodę – w pośrednich pozycjach pokrętła – można rozdzielać w dwóch kierunkach, co umożliwia równoczesne zasilanie fontanny i kaskady. Przy pomocy pokrętła rozdzielacza w szerokim zakresie można regulować proporcję między tymi dwoma wylotami. Rurką teleskopową (16) można ustawić końcówkę rozpryskującą (17) na odpowiednią wysokość.
Do rozszerzenia możliwości fontanny polecamy dokupić – jako dodatkowe wyposażenie – głowicę **KR-MAX**, dającą fontannie kształt wodnego „grzyba". Poprzez wkręcanie lub wykręcanie dyszy tej głowicy można regulować rozmiar „grzyba".
W przypadku postawienia pompy poza zbiornikiem (Rys. 4) należy usunąć pokrywę filtra (1) i wkład filtracyjny (2), a w gwint pokrywki wlotu (4) wkręcić przyłączkę (9) z nałożoną uszczelką (8). Pompa nie jest samozasysająca, dlatego przy takim postawieniu poza zbiornikiem należy ją umieszczać poniżej minimalnego poziomu wody, a przed uruchomieniem napełnić zasysający i wylotowy wąż wodą i zwrócić uwagę aby pompa nie pracowała na sucho. Należy zadbać o to, aby do wlotu pompy nie dostały się żadne ciała obce, które mogłyby go zatkać lub zatrzymać i uszkodzić wirnik.

WYMIANA WKŁADU FILTRACYJNEGO, KONSERWACJA

Najczęstszą przyczyną spadku wydajności pompy jest zabrudzony wkład filtracyjny (2), który regularnie należy przepłukiwać, zdejmując obudowę filtra (1). Częstość płukania filtra zależy od stopnia zanieczyszczenia wody i czynność tę należy wykonywać w przypadku zauważalnego spadku wydajności pompy. W celu zapewnienia długotrwałej intensywnej filtracji biologicznej zalecamy dokupić filtr stawowy z naszej oferty (typ **MAXI 2**, **SUPERMAXI**).
Pompa napędzana jest przez wodoszczelny, synchroniczny silnik, który ma niewielkie wymagania konserwacyjne. Gdy przeczyszczenie filtra nie poprawi wydajności pompy lub pompa po wyłączeniu nie startuje należy przeczyścić komorę wirnikową. W tym celu należy: zdjąć pokrywę filtra (1) wraz z wkładem filtracyjnym (2), albo – w przypadku zewnętrznego postawienia pompy – usunąć wąż z wlotu i odkręcić pierścień zaciskowy (3). Następnie zdjąć pokrywę wlotu (4). Aby to sprawnie wykonać, zaleca się wkręcić przyłączkę (9) w gwint pokrywy wlotu (4) i używać ją jako uchwyt. Teraz wyjąć wirnik (10). Zwracamy Państwa uwagę na to, że w środku wirnika znajduje się bardzo mocny magnes, prosimy postępować z nim – przy wyjmowaniu, odkładaniu i wmontowywaniu z powrotem – z należytą ostrożnością. Wirnik najwygodniej można wyjąć przy pomocy szczypiec. Należy wyjąć również ośkę (12) wraz z gniazdem osi (14) i ceramiczne podkładki (11). Następnie ostrożnie przeczyścić wirnik, pokrywę wlotu (4) i uszczelkę (5), komorę wirnikową wraz z gniazdem wirnika w korpusie (7), a następnie ponownie złożyć pompę. Przy tym zaleca się postępować w następującej kolejności, umożliwiającej wygodne i proste złożenie:
- na jeden koniec osi nałożyć gniazdo osi (14) oraz podkładkę (11) i włożyć w korpus (7),
- trzymając turbinkę wirnika w szczypcach, ostrożnie nałożyć wirnik na oś (uwaga: silnik wciąga magnes z dużą siłą do środka), uważając aby nie zniszczyć podkładki (11),
- nałożyć oczyszczoną uszczelkę (5) na pokrywkę wlotu (4),
- drugie gniazdo osi (14) wraz z ceramiczną podkładką (11) nałożyć na drugi koniec osi (12),
- nałożyć pokrywę wlotu (4), uważając aby gniazdo osi (14) weszło w przeznaczone do tego miejsce,
- zabezpieczyć pierścieniem zaciskowym (3),
- nałożyć wkład filtracyjny (2) i pokrywę filtra (1).

Wirnik powinien się obracać bez mechanicznych oporów (wyczuwalne zostanie tylko przyciąganie magnesu). Czynność tę należy wykonywać nie rzadziej niż raz na miesiąc.

WARUNKI GWARANCJI

Producent udziela gwarancji na okres 24 miesięcy licząc od daty zakupu. Gwarancja obowiązuje na terenie Unii Europejskiej. Gwarancja obejmuje wyłącznie uszkodzenia powstałe z winy producenta, tj. wady materiałowe lub błędy montażowe, nie obejmuje natomiast uszkodzeń powstałych z winy użytkownika na skutek niewłaściwego obchodzenia się z urządzeniem lub też wykorzystania go do celów niezgodnych z jego przeznaczeniem. Uwaga: jakiekolwiek próby przeróbek lub demontażu sprzętu wykraczające poza zakres jego normalnego użytkowania i konserwacji powodują utratę gwarancji!
W przypadku stwierdzenia nieprawidłowości działania urządzenia należy przesłać je wraz z wypełniona karta gwarancyjną na adres sprzedawcy lub producenta. Warunkiem uznania gwarancji jest zgodność daty produkcji wytłoczonej na produkcie z datą wypisaną na karcie gwarancyjnej. Niniejsze warunki nie wyłączają, nie ograniczają ani nie zawieszają uprawnień kupującego wynikających z niezgodności towaru z umową. Gwarancja jest ograniczona wyłącznie do naprawy lub wymiany samego urządzenia. Nie obejmuje ona skutków utraty lub zniszczenia jakichkolwiek innych obiektów.

DEMONTAŻ I KASACJA

Zużytego sprzętu elektrycznego i elektronicznego nie należy wyrzucać do śmietnika. Selekcjonowanie i prawidłowa utylizacja tego typu odpadów przyczynia się do ochrony środowiska naturalnego. Użytkownik jest odpowiedzialny za dostarczenie zużytego sprzętu do wyspecjalizowanego punktu zbiórki, gdzie będzie on przyjęty bezpłatnie.

Informację o takim punkcie można uzyskać u władz lokalnych lub w punkcie zakupu.

GB

INSTRUCTION MANUAL

PURPOSE AND PROPERTIES

PFN 7500, PFN 10000 fountain pumps are designed for pumping and filtering water in fountains, cascades, water eyes, garden ponds, and garden swimming-pools. It can be also successfully used in other conditions, e.g. in the horticulture, in households and farms, in the breeding of fish and other animals, in construction sites, etc. Pumps are resistant to sea water as well. It has been designed to operate efficiently and be easy to maintenance. Characterized two types of pumps here are almost identical. Difference lies in the fact that there is digital driver in **PFN 10000** pump. The driver ensures the rotor of pump rotates always in the same direction. Thanks to it, the shape of pump chamber can be more efficient and causes the pump possesses improved efficiency and lower power consumption.
The ceramic axle and rolling bearings of the rotor practically are not subject to the wear and they ensure a longevity of the pump. The pump can be completely immersed in water, but it can be also placed outside the water container.
In the case of abnormal conditions of usage (e.g. when the rotor is stoped due to impurities, when inlet or outlet is cloged or if the pump functions when dry), the thermal switch, which is installed in the pump, disconnects the pump from the electric network. When the pump cools itself down, it will switch itself on automatically.

CONDITIONS OF A SAFE USAGE

The devide you purchased was manufactured in conformity with all safety standards currently in force on the area of European Union. For long lasting and safe usage please read the safety conditions below:
1. The device can be powered from a power grid of voltage stated on the device.
2. A device that is damaged or has a damaged power cord must not be used. The condition of the power cord should be checked prior to every start-up of the device. The power cord must not be repaired, replaced or have any additional elements installed. In case of damaging the cord the entire device should be replaced.
3. The maximum submergence depths is stated in technical specification.
4. Prior to placing hand in the water, all of the electric devices present in the tank should be unplugged from power.
5. After removing the device from water it should be left for a few minutes to cool.
6. This appliance is not intended for use by persons (including children) with reduced physical, sensory or mental capabilities, or lack of experience and knowledge, unless they have been given supervision or instruction concerning use of the appliance by a person responsible for their safety. Children should be supervised to ensure that they do not play with the appliance.

ASSEMBLY, START-UP AND ADJUSTMENT

The pump can be completely immersed in water staying at the bottom of the container (fig. ③), or be outside the container (fig. ④).The maximal immersion depth in the container is 3 m.
The base (6) can be placed on the bottom directly, or it can be fastened with screws to a bigger, more stable base. The pump cannot be placed directly in the bottom of the container if it is muddy. Revolving every 90° base (6) enables convenient fixing of the pump in four directions and easy taking off the pump from the base.
Do not use the pump without filter! After screwing in the connection pipe (9) with the seal (8), you can attach an appropriate pipe (1"). In the case of a fountain, instead of connection pipe (9), the distributor (15) should be screwed in and next telescope pipe (16) and splash ending (17) should be put on it, according to pictures on title page of the operation manual.
Distributor (15) is profitable element of adjustment. It enables water stream flows to fountain or to side outlet, where you can connect appropriate hose (1"). The arrows on the dial of distributor show main water direction. In intermediate positions of dial, water stream is divided on two direction and water is supplyed to the fountain and to the cascade simultaneously. By means of distributor dial you can regulate – in wide range – proportion of supplyed to both outlet water. Telescope pipe (16) enables setting appropriate height of splash ending (17).
In order to expand possibilities of fountain it is recommended to buy – as additional equipment – mushroom head **KR-MAX**, which makes the fountain has shape of beautifull water mushroom. Mushroom size can be regulated by screwing in and unscrewing the nozzle.
In case of placing the pump outside of the tank (fig. 4) the filter cover (1) and the filtration cartridge (2) should be removed, the adapter (9) with a gasket should be screwed in the intake cover thread (4). The pump does not suck the water inside on its own and this is why – in the case of placing it outside the container – you have to place it below the water surface, and fill in the sucking and outlet pipe with water before switching the pump on. Take care pollutions, which could block the pump or stop it and damage the rotor, do not enter the pump's inlet.
In the case the pump is placed inside as well as outside the container, you should take care it does not work when dry.

REPLACEMENT OF THE FILTER CARTRIDGE, MAINTENANCE

The most frequent reason of a decrease in the efficiency of the pump includes a dirty filtration cartridge (2), which shall be regularly rinsed when the filter cover is taken off (1). The frequency of rinsing it depends on the level of the dirt in the filter and the action shall be performed in the case of a noticeable drop in the pump's efficiency. In order to ensure a long-lasting and intensive filtering, we recommend you purchase a pond filter from our offer (type **AQUAEL-MAXI 2, SUPERMAXI** or **DEKOR**).
The pump is driven by a water-tight, synchronic engine, which has small maintenance requirements. Every few weeks, and at any time when the cleaning of the filter does not improve the efficiency of the pump, or when the pump stops or does not start at all after switching it on, clean the rotor chamber. To do this, take off the filter cover (1) and the filter cartridge (2) or in case of external placing of pump – remove hose from inlet and twist off clamp ring (3). Then take off the inlet cover (4). To do this efficiently, it is recommended to screw connection pipe (9) inside tread of inlet cover (4) and use it as handle. Then take out the rotor (10). Note that there is a very strong magnet inside the rotor, so take care when handling it: taking it out, taking it away, and installing it back into the pump. It is the easiest to take the rotor (10) out with the help of clamps.
The axle (12) together with axle seating (14) and ceramic washer should also be removed. Then, carefully clean the rotor, the inlet cover (4) and the seal (5), the rotor chamber with the rotor seat in the engine body (7), and then reassembly the pump. It is recommended to proceed the following order enabling convenient and easy assembly:
- place the axle seating (14) and the washer (11) on one end of the axle and place it in the body (7)
- While holding the impeller in pliers, carefully place the impeller on the axle (caution: the engine pulls the magnet inside with a considerable force) paying attention not to destroy the washer (11)
- Place the cleaned seal (5) on the inlet cover (4),
- Place the second axle seating (14) with ceramic washer (11) on the second end of the axle (12)
- Install the intake cover (4), paying attention to place the axle seating (14) in place that is designed for it
- Secure it with a clamp ring (3),
- Put filter cartridge (2) and filter cover (1).

Rotor should rotate without mechanical resistance (you can feel only magnet attraction)

GUARANTEE CONDITIONS

The manufacturer grants a 24 month guarantee beginning on the date of purchase. The guarantee covers defects arising from manufacturer fault i.e. defective materials or assembly errors. It does not cover damage due to user's fault caused by improper handling of the device or using the device for purposes discordant its destination.
Attention: any modification or disassembly attempt exceeding normal usage and maintenance cause the guarantee void.
In case of noticing improper operation of the device send it with filled out warranty card to the manufacturer or distributor address. . The conformity of the production date stamped on the product and written in the guarantee card is a prerequisite for accepting the guarantee. The following warranty conditions do not exclude, limit or suspend user's rights derived from discrepancy of the merchandise with the agreement. The guarantee is limited to repair or replacement of the unit only and does not cover consequential loss or damage to animate or inanimate objects.

DISASSEMBLY AND DISPOSAL

It is forbidden to dispose of used electric and electrical equipment in a trash bin. Segregating and proper utilization of this kind of waste leads to conserving the resources of natural environment The user is responsible for delivering the used product to a specialized collection point where it will be accepted free of charge. You can obtain information about such a facility at the local authorities at the product seller.

DE

BEDIENUNGSANLEITUNG

ANWENDUNG UND EIGENSCHAFTEN

Die Springbrunnenpumpen **PFN 7500** und **PFN 10000** sind zur Umkreisung und Filtrierung des Wassers in Springbrunnen, Kaskaden, Gartenteichen und kleinen Schwimmbecken bestimmt. Sie können jedoch auch unter anderen Bedingungen, z.B. im Gartenbau, Haus- und Landwirtschaft, Tierzuchtfarmen oder Baustellen gleichwohl günstig eingesetzt werden. Die Pumpen sind meerwasserbeständig. Durch ihren günstigen Aufbau sind sie leistungsstark und ihre Bedienung ist einfach. Die hier beschriebenen zwei Pumpentypen sehen fast identisch aus. Der wesentlichste Unterschied zwischen ihnen ist der elektronische Anlaßregler, der in der Pumpe **PFN 10000** installiert ist. Er versichert, daß der Rotor nach der Einschaltung der Pumpe immer in einer bestimmter Drehrichtung startet. Dank seiner Wirkung war es möglich, eine effektivere Pumpenkammer anzuwenden. Dadurch war eine größere Fördermenge sogar bei geringerer Leistungsaufnahme erzielt.
Die Keramikwelle und die Keramiklager des Rotors sind praktisch verschleißfrei und bieten Gewähr für eine lange Lebensdauer. Die Pumpen sind völlig versenkbar, können jedoch auch außerhalb der Wasserbeckens aufgestellt werden. Unter anormalen Betriebsbedingungen (z.B. wenn der Rotor wegen Verschmutzung blockiert, der Einlauf oder Auslauf verstopft worden ist, oder die Pumpe ohne Wasser arbeitet) ein in der Pumpe installierter Temperaturbegrenzer trennt sie vom elektrischen Netz, bis sie sich abkühlt. Die Wiedereinschaltung erfolgt dann automatisch.

SICHERHEITSVORSCHRIFTEN

Die durch Sie gekaufte Einrichtung ist entsprechend der zur Zeit geltenden Sicherheitsnormen der Europäischen Union hergestellt worden. Zwecks ihrer dauerhaften und sicheren Benutzung dieser Heizer bitten wir Sie, die folgenden Sicherheitsbedingungen unbedingt zu berücksichtigen:
1. Die Einrichtung darf nur zum elektrischen Netz von einer an der Einrichtung angegebenen Nennspannung angeschlossen werden.
2. Die sich außerhalb des Wassers befindliche Einrichtung darf nicht zum elektrischen Netz angeschlossen werden;
3. Bei einer Beschädigung der Einrichtung oder der Anschlußleitung darf sie nicht mehr benutzt werden. Der Zustand der Anschlußleitung soll vor jeder Inbetriebsetzung überprüft werden. Das Anschlußkabel darf weder ausgetauscht oder repariert werden, noch darf ein anderes Element in das Kabel installiert werden. Im Falle einer Leitungsbeschädigung soll die ganze Einrichtung ausgetauscht werden.
4. Die größte Tauchtiefe ist in den technischen Daten angegeben.
5. Jedesmal, bevor Sie in das Wasser greifen, trennen Sie alle, im Aquarium befindlichen elektrischen Geräte vom Netz.
6. Nach dem Nehmen der Einrichtung aus dem Wasser, sollte sie einige Minuten zur vollständigen Abkühlung abgelegt werden.
7. Dieses Gerät ist nicht dafür bestimmt, durch Personen (einschließlich Kinder) mit eingeschränkten physischen, sensorischen oder geistigen Fähigkeiten oder mangels Erfahrung und/oder mangels Wissen benutzt zu werden, es sei denn, sie werden durch eine für ihre Sicherheit zuständige Person beaufsichtigt oder erhielten von ihr Anweisungen, wie das Gerät zu benutzen ist. Kinder sollten beaufsichtigt werden, um sicherzustellen, dass sie nicht mit dem Gerät spielen.

AUFSTELLUNG, INBETRIEBSETZUNG UND REGULIERUNG

Die Pumpe kann entweder am Boden eines Wasserbeckens völlig versenkt (Abb. 3) oder außerhalb des Beckens (Abb. 4) aufgestellt werden. Die größte Tauchtiefe beträgt 3 m.
Der Pumpenuntersatz (6) kann unmittelbar auf
der Bodenfläche stehen, oder kann er mit Schrauben auf einer größeren, stabilen Unterstützung befestigt werden. Stellen Sie bitte die Pumpe nicht unmittelbar auf dem Behälterboden, wenn er schlammbedeckt ist. Der je 90° umdrehbare Untersatz (6) ermöglicht die bequeme Befestigung der Pumpe in vier Richtungen, sowie die leichte Wegnahme der Pumpe vom Untersatz. Benutzen Sie bitte die Pumpe nie ohne Filter! Am Auslauf kann – nach der Eindrehung des Anschlußstücks (9) samt mit der aufgelegten Dichtung (8) – ein geeigneter Schlauch (1") installiert werden. Werden Sie einen Springbrunnen bilden, so sollte – anstatt des Anschlußtüsks – der Verteiler (15) eingeschraubt und das Teleskoprohr (16) samt mit dem Fontänenaufsatz (17) aufgesteckt werden, so wie auf der Titelseite dieser Anleitung sichtbar ist. Der Verteiler (15) ist ein günstiges Element der Regulierung. Er ermöglicht die Lenkung des Wassers zum Springbrunnen oder zum Seitenauslauf, wo ein geeigneter Schlauch (1") angeschlossen werden kann. Die Halbpfeile am Drehgriff des Verteilers zeigen die Hauptrichtung des Wasserstroms. In Mittelpositionen dieses Drehgriffes können Sie das Wasser in beiden Richtungen verteilen, wodurch eine gleichzeitige Speisung einer Fontäne und einer Kaskade ermöglicht wird. Mit Hilfe dieses Drehgriffs, in Mittelpositionen kann die Proportion der beiden Ausläufe im weiten Bereich reguliert werden. Mit dem Teleskoprohr (16) kann der Fontänenaufsatz (17) auf die geeignete Höhe gestellt werden.
Zur Erweiterung der Fontänenmöglichkeiten können sie den Pilzenaufsatz KR-6 aus unserem Angebot zukaufen, womit Sie eine schöne Wasserpilzform der Fontäne schaffen können. Durch die Ein- oder Ausdrehung der Düse dieses Pilzenaufsatzes kann die Größe des „Pilzes" reguliert werden.
Im Falle, wenn die Pumpe außerhalb des Beckens aufgestellt wird (Abb. ④), soll die Filterabdeckung (1) und der
Schwamm (2) entfernt, und ein Anschlußstück mit aufgelegter Dichtung (8. und 9) ins Gewinde des Einflußdeckels (4) hineingeschraubt werden. Die Pumpe ist nicht selbstsaugend, deshalb – bei ihrer Aufstellung außerhalb des Beckens – soll sie unterhalb des tiefstmöglichen Wasserspiegels stehen, und die Schläuche an der Saug- und Druckseite sollen vor der Inbetriebnahme mit Wasser aufgefüllt werden. Nehmen Sie in Acht bitte, damit keine fremde Körper an den Einlauf der Pumpe gelingen, welche den Rotor blockieren oder beschädigen könnten.
Sowohl in Versenkung, als auch bei Aufstellung der Pumpe außerhalb des Beckens, soll geachtet werden, damit die Pumpe nie trocken, ohne Wasser arbeitete.

WECHSEL DER FILTERPATRONE, WARTUNG

Die häufigste Ursache einer Verminderung der Pumpenleistung (Fördermenge) ist die Verschmutzung der Filterpatrone (2), die regelmäßig durchgespült werden muß, nach Abnahme der Filterabdeckung (1). Die nötige Häufigkeit der Patronendurchspülung hängt vom Verschmutzungsgrad des Wassers ab. Diese Tätigkeit soll im Falle bemerkbarer Pumpenleistungs-Verminderung vollgeführt werden. Zwecks einer dauerhaften intensiven Filtrierung empfehlen wir Ihnen, einen Gartenteichfilter aus unserem Angebot (**AQUAEL-MAXI 2**, **SUPERMAXI** oder **DEKOR**) zuzukaufen.
Die Pumpe wird von einem wasserdichten Synchronmotor mit geringen Wartungsanforderungen angetrieben. Je ein paar Wochen und jedes Mal, wenn die Pumpenleistung durch die Säuberung der Filterpatrone nicht verbessert werden konnte, die Pumpe sich anhält oder nach der Einschaltung nicht startet, reinigen Sie bitte die Flügelradkammer. Dabei sollen wie folgt: die Filterabdeckung (1) samt mit der Filterpatrone (2) abgenommen oder – im Falle einer äußeren Aufstellung der Pumpe – der Saugschlauch vom Einfluß entfernt, der Verriegelungsring (3) abgeschraubt und der Einflußdeckel (4) ausgenommen werden. Um das letztere bequem vollzuführen, empfehlt es sich, das Anschlußstück (7) zuerst ins Gewinde des Einflußdeckels (4) hineinzudrehen und als Griff zu benutzen. Jetzt kann der Rotor (10) ausgenommen werden. Nehmen Sie bitte in Acht, daß sich ein sehr starker Magnet im Inneren des Rotors befindet. Handeln Sie mit ihm bitte immer – beim Herausnehmen, Ablegen und Zurückmontieren – mit respektvoller Vorsichtigkeit. Der Rotor kann bequem mit Hilfe einer Zange ausgenommen werden. Auch die Achse (12) samt mit den Achsensitzen (14) und den keramischen Sechskantscheiben (11) sollen ausgenommen werden. Jetzt können Sie den Rotor, den Einflußdeckel (4) und die Dichtung (5), die Flügelradkammer im Pumpenkörper (7) samt mit dem Rotorgehäuse vorsichtig säubern, und dann die Pumpe in umgekehrter Reihenfolge wieder zusammenstellen. Dabei empfehlen wir die folgende Reihenfolge einzuhalten, die eine bequeme und einfache Zusammenstellung ermöglicht:
- an ein Ende der Achse einen Achsensitz (14) aufsetzen und sie an ihre Stelle im Körper (7) stecken,
- das Flügelrad des Rotors in einer Zange haltend, den Rotor auf die Welle einlassen (Achtung: der Motor zieht den Magnet ins Innere mit einer großen Kraft) – vorsichtig, um die nur beim Typ **PFN 10000** angewandte Scheibe (11) nicht zu zerschlagen, die dicke Keramikscheibe (13) auf die Achse setzen, mit den Auswüchsen nach oben gerichtet (nur beim Typ **PFN 10000**),
- an den Einflußdeckel (4) die gesäuberte Dichtung (5) aufsetzen,
- den zweiten Achsensitz (14) stecken Sie bitte in die Zentralöffnung des Einflußdeckels (4), den Sie jetzt in seine Stelle hineinschieben – das äußere Ende der Achse in den Achsensitz führend,
- den Einflußdeckel mit dem Verriegelungsring (3) sichern,
- die Filterabdeckung (1) samt mit dem Schwammeinlage (2) auflegen.

Der Rotor soll sich ohne jeglichen mechanischen Widerstand umdrehen lassen (nur die Zugkraft des Magneten wird weiter fühlbar).

GARANTIEBEDINGUNGEN

Der Hersteller leistet Ihnen ab Kaufsdatum eine Garantie für 24 Monate. Die Garantie schließt bloß Schäden ein, die von dem Schuld des Herstellers entstanden sind, das heißt Material- und Montagefehler. Sie erstreckt sich jedoch nicht auf Schäden, die durch Schuld des Benutzers – wie unsachgemäße Behandlung oder Benutzung des Gerätes für Zwecke, die nicht mit seiner Bestimmung übereinstimmen – entstanden sind.
Achtung: Jeglicher Versuch eines Umbaus oder einer Auseinandersetzung der Einrichtung, der den Bereich ihrer normalen Benutzung und Wartung übertritt, bringt den Verlust der Garantie zur Folge!
Bei Feststellung von Störungen im Betrieb der Einrichtung, soll sie, samt mit dem vom Verkäufer ausgefüllten Garantieschein an die Adresse des Verkäufers oder des Herstellers versandt werden. Eine Bedingung zur Anerkennung der Garantieerchte ist die Übereinstimmung des auf dem Gerät geprägten Herstellungsdatums mit dem im Garantieschein eingeschriebenen Datum. Beim Fall, wenn die Ware dem Vertrag nicht entspricht, werden die daraus folgenden Rechte des Käufers durch diese Garantiebedingungen weder ausgeschlossen, noch beschränkt oder ausgesetzt. Die Garantie beschränkt sich ausschließlich auf die Reparatur oder Austausch selbst der Einrichtung. Sie erstreckt sich aber nicht auf die Folgen des Verfalls oder der Vernichtung jeglicher anderer Objekte.

ENTSORGUNG

Kein abgenutztes elektrisches und elektronisches Haushaltsgerät darf zum Hausmüll geworfen werden. Die Selektion und richtige Entsorgung solcher Abfälle trägt zum Schutz der natürlichen Umwelt bei. Der Benutzer ist verantwortlich für die Abgabe des abgenutzten Gerätes bei einer eingerichteten Sammelstelle oder einem Wertstoffsammelhof, wo es kostenlos entgegengenommen wird. Genauere Information über solcher Sammelstelle erhalten Sie bei Ihrer Gemeindeverwaltung oder Ihrem Händler.

FR

NOTICE TECHNIQUE

DESTINATION ET CARACTERISTIQUES

Les pompes pour fontaines et jets d'eau **PFN 7500** et **PFN 10000** sont destinées à pomper et à filtrer l'eau dans des fontaines, jets d'eau, cascades, étangs et piscines. Elles peuvent être utilisées avec succès également dans d'autres conditions, p.ex. dans l'horticulture, ménages et exploitations agricoles, pisciculture et élevage d'autres animaux, sur des chantiers, etc. Les pompes sont résistantes à l'eau de mer. Elles ont été conçues pour être efficaces et faciles à entretenir. Les deux pompes ont présque la même apparence. La différence consiste en un starter électronique dans la pompe **PFN 10000** qui fait que le rotor tourne toujours dans le même sens. Grâce à ce dispositif la chambre du rotor a pu être conçue de facon à être plus efficace, ce qui a augmenté le remdement de la pompe tout en diminuant la consommation d'énergie de la pompeiffrente
L'axe et le palier en céramique de rotor sont pratiquement inusables et assurent la longévité de la pompe. Elle est totalement immersible, mais elle peut également être mise hors un réservoir d'eau. En cas de conditions d'exploitation anormales /p.ex. le rotor arrêté à cause d'impuretés, l'orifice d'entrée obturé ou travail à sec/ l'interrupteur thermique installé dans la pompe débranchera l'appareil du réseau électrique jusqu'au refroidissement. Le branchement se fera automatiquement.

CONDITIONS D'UN USAGE SUR

L'appareil que sous venez d'acheter a été produit en accord avec les normes de sécurité en vigueur sur le territoire de l'Union Européenne. Pour assurer son fonctionnement de longue duré et en sécurité nous sous prions de prendre connaissance des consignes de sécurité ci-dessous:
1. L'appareil ne peut être alimenté que par un réseau électrique dont la tension nominale est indiquée sur l'appareil.
2. L'appareil qui se trouve en dehors de l'eau ne doit pas être branché au réseau électrique.
3. Il est interdit d'utiliser l'appareil endommagé, ni dont le câble d'alimentation est détérioré. L'état du câble d'alimentation doit être vérifié avant chaque mise en marche. Il est interdit de réparer, remplacer le câble d'alimentation et d'y installer d'éléments accessoires. En cas de son détérioration tout l'appareil doit être remplacé.
4. La profondeur d'immersion maximale est indiquée dans les données techniques.
5. Avant de placer la main dans l'eau il faut débrancher tout appareil électriques se trouvant dans le récipient.
6. Après l'avoir retiré de l'eau il faut laisser l'appareil refroidir pendant quelques minutes.
7. Cet appareil n'est pas prévu pour etre utilisé par des personnes (y compris les enfants) dont les capacités physiques, sensorielles ou mentales sont réduites, ou des personnes dénuées d'expérience ou de connaissance, sauf si elles ont pu bénéficier, par l'intermédiaire d'une personne responsable de leur sécurité, d'une surveillance ou d'instructions préalables concernant l'utilisation de l'appareil. Il convient de surveiller les enfants pour s'assurer qu'ils ne jouent pas avec l'appareil.

MONTAGE ET MISE EN MARCHE

La pompe peut être totalement immergée sur le fond du réservoir ③ ou être placée hors le réservoir ④. A l'intérieur du réservoir la profondeur maximale d'immersion est de 3 m.
Le socle /6/ peut être placé directement sur le fond ou être fixé à l'aide d'une vis à un support plus grand, stable. La pompe ne peut être posée directement sur le fond du réservoir quand celui-ci est colmaté. N'utilisons pas la pompe sans fitre!
A l'orifice d'entrée - après avoir monté le ra